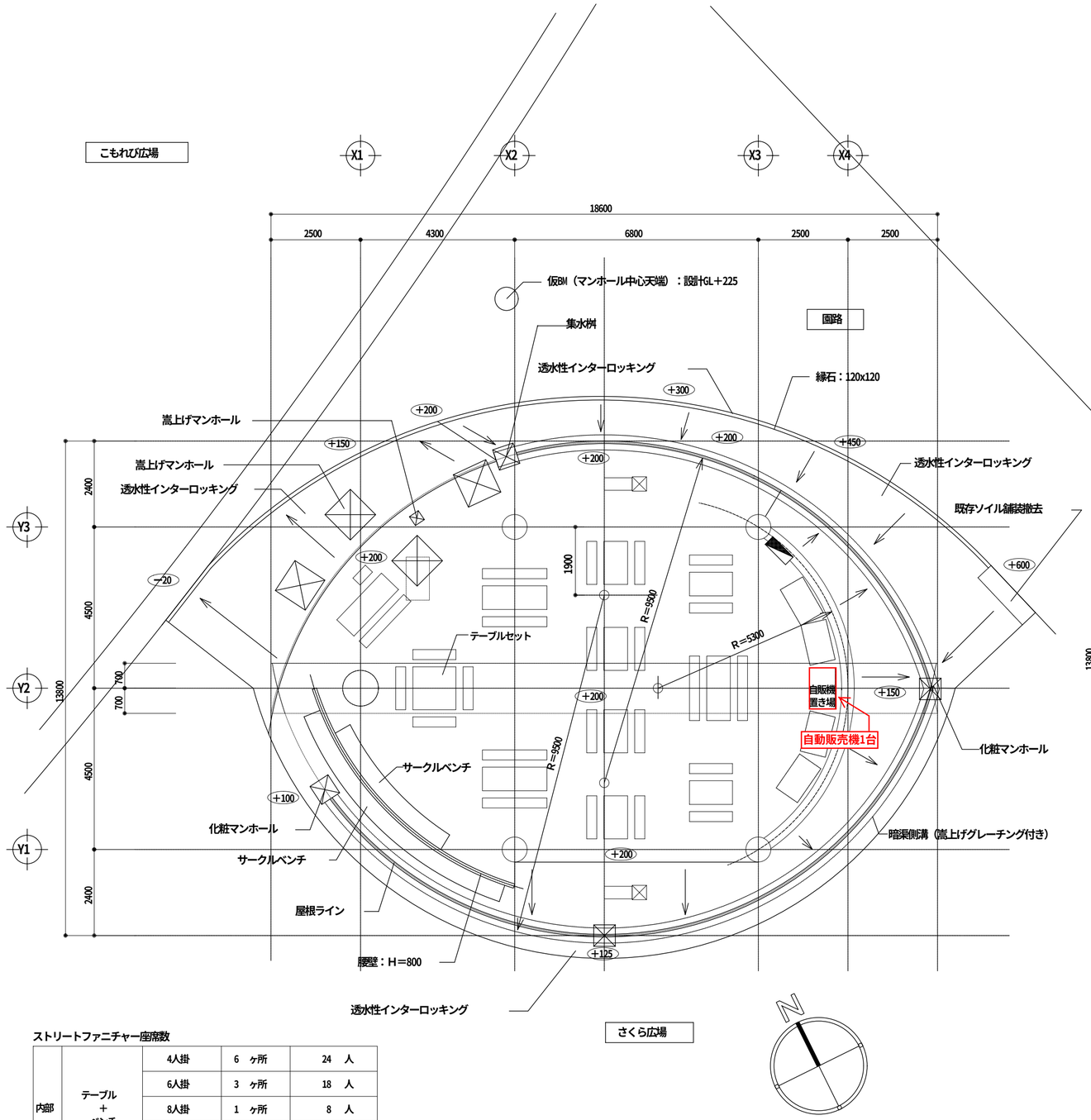

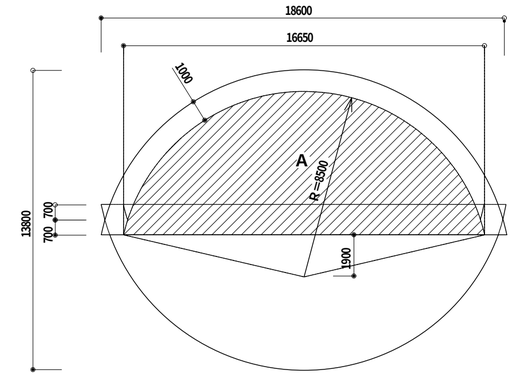

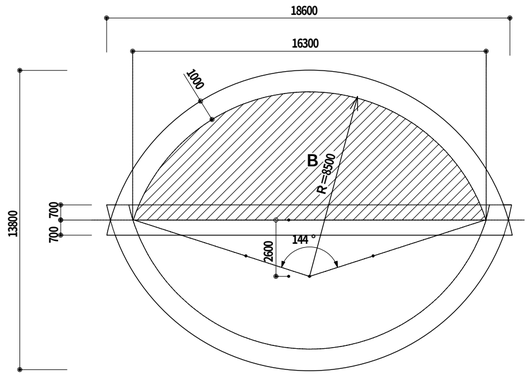

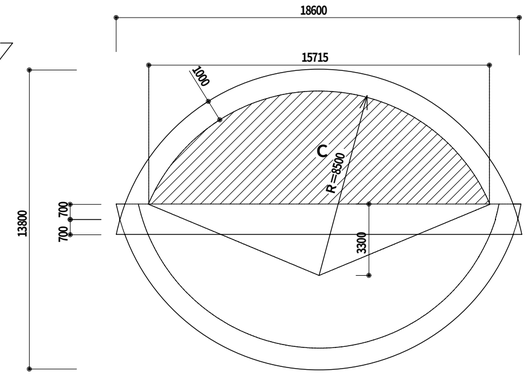

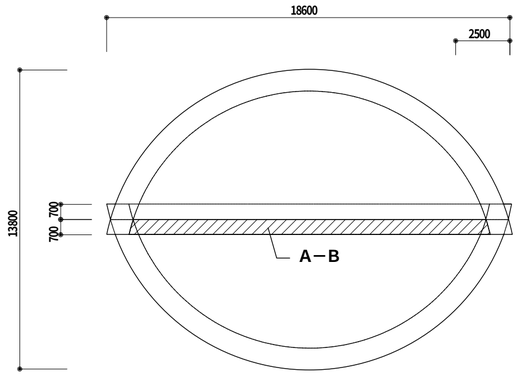

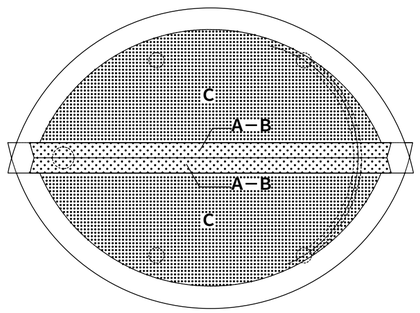

面積計算手順

A	8.50	×	8.50	×	3.14	×	(	154°	／	360°	)	＝	97.0478
	97.0478	－	16.65	×	1.90	×	1／2					＝	81.2303
B	8.50	×	8.50	×	3.14	×	(	144°	／	360°	)	＝	90.746
	90.746	－	16.30	×	2.6	×	1／2					＝	69.556
C	8.50	×	8.50	×	3.14	×	(	135°	／	360°	)	＝	85.0743
	85.0743	－	15.715	×	3.3	×	1／2					＝	59.14455

2｛（A－B）＋C｝

2｛（ 81.2303 － 69.556 ）＋ 59.14455 ｝ ＝ 141.6377

建築面積	141.64	m2	約 42.85 坪
延べ面積	141.64	m2	約 42.85 坪

求積図　S＝1：200

ストリートファニチャー座席数

内部	テーブル＋ベンチ	4人掛	6 ヶ所	24	人
		6人掛	3 ヶ所	18	人
		8人掛	1 ヶ所	8	人
		UD4～5人掛	1 ヶ所	5	人
	ベンチ	7人掛	1 ヶ所	7	人
	小 計			62	人
外部	ベンチ	13人掛	1 ヶ所	13	人
	合 計			75	人

平面図　S＝1：100

※（　）は設計GLから床の高さを表す

株式会社 沼田総合設計
電話 (017) 742-4229 番
一級建築士事務所 青森県知事登録 第 767 号
一級建築士 沼田 実 大臣登録 第 133507 号

承認	設計	担当	

縮尺 1：100
設計年月日 H17.10

工事名称　新青森県総合運動公園休憩施設新築工事
図面名称　平面図・求積図

A-14